Defender® 5000

Básculas compactas estándar

Báscula compacta de mesa multifuncional para aplicaciones industriales estándar

La báscula compacta de mesa multifuncional de la serie Defender 5000 de la nueva generación OHAUS es ideal para una gran variedad de aplicaciones, que incluyen producción, empaque, inventario y envío. Está construida de forma duradera y equipada con funciones avanzadas como son: la máxima capacidad de impresión, salida de datos GMP/GLP, gestión de bibliotecas/usuarios y múltiples opciones de conectividad, la Defender 5000 está diseñada para simplificar aplicaciones industriales y comerciales exigentes.

Características estándar:

- **El indicador guía al usuario con mensajes en pantalla**
  Gran pantalla iluminada para una clara visualización de los resultados. El teclado alfanumérico y las teclas de función permiten una experiencia de usuario simplificada. Las instrucciones en pantalla y las teclas programables le guiarán a través del funcionamiento.
- **Construcción duradera para soportar ambientes industriales extremos**
  Con plataforma de acero inoxidable, columna pintada en color plata y celda de carga de aluminio. Soporta hasta 6250d NTEP y resolución certificada por Measurement Canada para aplicaciones legales para el comercio.
- **Múltiples modos de aplicación y alta capacidad de almacenamiento para una mayor flexibilidad**
  Ofrece modos industriales comunes y biblioteca de 50 000 artículos y 1000 perfiles de usuario que pueden descargarse o cargarse para su fácil configuración con la tarjeta Micro SD incluida. También está equipada con capacidad de salida GLP/GMP con hora/fecha para la rastreabilidad de los resultados. Memoria Alibi disponible.
- **Múltiples opciones de conectividad para una cómoda transferencia y almacenamiento de datos**
  Los resultados se pueden almacenar en la tarjeta Micro SD. Salida de datos a través de RS232 integrado o interfaces opcionales, incluyendo el segundo dispositivo RS232/RS485/USB, Ethernet, salida analógica y E/S discreta con relés.

Internacional group s.a.s Avanzo
EQUIPOS Y CONSUMIBLES PARA LABORATORIO
OHAUS

Básculas compactas estándar Defender® 5000

Uso simplificado

Los resultados se pueden leer fácilmente en la gran pantalla transflectiva de matriz de puntos de la Defender 5000, incluso a plena luz del día. La interface SmarText 3.0 le guiará a través de todas las funciones exclusivas y avanzadas de la Defender 5000. Con cinco teclas programables, SmartText 3.0 hace que una báscula avanzada sea muy fácil de usar y reduce el tiempo de capacitación de los operadores.

Construcción duradera

La Defender 5000 se puede utilizar tanto para aplicaciones generales como legales para el comercio. Para aplicaciones industriales estándar, las básculas compactas Defender 5000 ofrecen un rendimiento duradero.

Funcionamiento simple

Con las aplicaciones más comunes, como el recuento de piezas con optimización APW, chequeo de peso o recuento de chequeo, pesaje porcentual y pesaje dinámico/animales o retención de indicación, la Defender 5000 satisface las necesidades de pesaje y medición de prácticamente todas las aplicaciones industriales o procesos de fabricación. Muchos modos de aplicación eliminan la necesidad de largos y complicados cálculos manuales. GMP/GLP con hora/fecha permite la rastreabilidad de los resultados.

Equipada con la tarjeta Micro SD incluida, la Defender 5000 puede admitir el almacenamiento de hasta 50 000 artículos y 1000 perfiles de usuario. Los resultados de las pesadas también se pueden almacenar en formato Alibi o regular, respondiendo así a todas sus necesidades de almacenamiento de datos.

Múltiples opciones de conectividad

Los resultados de las pesadas se pueden exportar fácilmente a través del puerto estándar RS232. Otras opciones de conectividad incluyen un segundo dispositivo RS232, RS485, USB o Ethernet.

Utilizando la opción analógica (4-20mA o 0-10V) o las dos entradas y cuatro salidas de E/S discretas, el nuevo indicador de Defender 5000 también se puede utilizar para sistemas con PLC.

Datos técnicos del indicador

	TD52P	TD52XW
Construcción	Plástico ABS	Acero inoxidable 304 con tratamiento superficial de chorro de arena
Protección	N/A	IP68 / NEMA 4X
Unidades de pesaje	lb, oz, lb:oz, kg, g, toneladas métricas, tonelada corta, unidad de usuario	
Modos de aplicación	Pesaje, pesaje porcentual, conteo de piezas con APW, chequeo de peso o número de piezas, pesaje dinámico/retención de indicación	
Pantalla	Matriz de puntos LCD con retroiluminación LED blanca, 256 x 80 píxeles	
Teclado	6 teclas de función, 5 teclas rápidas, 12 interruptores de membrana alfanuméricos	
Seguimiento automático de Cero	Apagado, 0,5 d, 1 d o 3 d	
Alcance de Cero	2 % o 100 % de la capacidad	
Interfase	RS232 estándar. Opcional: Ethernet, 2da RS232, RS485/USB. Salida analógica, 2 entradas/4 salidas discretas E/S	
Alimentación eléctrica	Fuente de corriente universal de 100-240 V CA / 50/60 Hz, batería de litio recargable (opcional)	
Duración de la batería	20 horas de uso continuo	
Calibración	Cero, extensión o 3 puntos-Lineal	

Básculas compactas estándar Defender® 5000

Especificaciones

Modelo	D52P12RQR1 D52XW12RQR1	D52P25RQR1 D52XW25RQR1	D52P50RQR1 D52XW50RQR1	D52P12RTR1 D52XW12RTR1	D52P25RTR1 D52XW25RTR1	D52P50RTR1 D52XW50RTR1	D52P50RQL2 D52XW50RQL2	D52P125RQL2 D52XW125RQL2
Capacidad × sensibilidad	25 × 0,001 lb 12,5 kg × 0,5 g	50 × 0,002 lb 25 kg × 1 g	100 × 0,005 lb 50 kg × 2 g	25 × 0,001 lb 12,5 kg × 0,5 g	50 × 0,002 lb 25 kg × 1 g	100 × 0,005 lb 50 kg × 2 g	100 × 0,005 lb 50 kg × 2 g	250 × 0,01 lb 125 kg × 5 g
Resolución máxima de pantalla	1: 25 000							
Capacidad × sensibilidad, certificada	25 × 0,005 lb 12,5 kg × 2 g	50 × 0,01 lb 25 kg × 5 g	100 × 0,02 lb 50 kg × 10 g	25 × 0,005 lb 12,5 kg × 2 g	50 × 0,01 lb 25 kg × 5 g	100 × 0,02 lb 50 kg × 10 g	100 × 0,02 lb 50 kg × 10 g	250 × 0,05 lb 125 kg × 20 g
APW (g) mínimo	0,025	0,05	0,1	0,025	0,05	0,1		0,25
Resolución de recuento interna	1:500,000							
Linealidad/Repetibilidad	±2d							
Indicador	Modelos D52P: Modelos del indicador de ABS TD52P/ D52XW: Indicador de acero inoxidable TD52XW							
Columna	Acero con recubrimiento de polvo de 14,2 pulg / 360 mm						Acero con recubrimiento de polvo de 27,7 pulg / 704 mm	
Construcción de la base	Plataforma de pesaje extraíble de acero inoxidable, construcción de base de acero con recubrimiento de polvo, celda de carga de aluminio sellada con silicona contra la humedad							
Capacidad de sobrecarga	Capacidad máxima de 150 %							
Tiempo de estabilización	Dentro de 1 segundo							
Temperatura de operación	-10 °C a 40 °C							
Dimensiones de la báscula D52P (B x A x C x D x E x F)	12 × 12 × 3,7 × 2,4 × 22,6 × 17,4 pulg 305 × 305 × 95 × 60 × 574 × 442 mm			12 × 14 × 3,9 × 2,4 × 22,6 × 19,3 pulg 305 × 355 × 99 × 60 × 574 × 491 mm			18 × 18 × 4,3 × 2,8 × 35,6 × 24,7 pulg 457 × 457 × 110 × 70 × 903 × 627 mm	
Dimensiones de la báscula D52XW (B x A x C x D x E x F)	12 × 12 × 3,7 × 2,4 × 23,8 × 17,4 pulg 305 × 305 × 95 × 60 × 604 × 442 mm			12 × 14 × 3,9 × 2,4 × 23,8 × 19,3 pulg 305 × 355 × 99 × 60 × 604 × 491 mm			18 × 18 × 4,3 × 2,8 × 36,8 × 24,7 pulg 457 × 457 × 110 × 70 × 934 × 627 mm	
Dimensiones del empaque Medidas (L × A × Al)	18,9 × 17,5 × 14,3 pulg 480 × 445 × 363 mm						39,1 × 26,8 × 9,25 pulg 994 × 680 × 235 mm	
Peso Neto	D52P: 22 lb / 10 kg D52XW: 24,3 lb / 11 kg			D52P: 24,3 lb / 11 kg D52XW: 26,5 lb / 12 kg			D52P: 37,5 lb / 17 kg D52XW: 39,7 lb / 18 kg	
Peso con empaque	D52P: 24,3 lb / 11 kg D52XW: 26,5 lb / 12 kg			D52P: 26,5 lb / 12 kg D52XW: 28,7 lb/13 kg			D52P: 41,9 lb / 19 kg D52XW: 44,1 lb / 20 kg	

Modelo	D52P50RTX2 D52XW50RTX2	D52P125RTX2 D52XW125RTX2	D52P250RTX2 D52XW250RTX2	D52P50RQV3 D52XW50RQV3	D52P125RQV3 D52XW125RQV3	D52P250RQV3 D52XW250RQV3	D52P500RQV3 D52XW500RQV3	D52P125RTV3 D52XW125RTV3	D52P250RTV3 D52XW250RTV3	D52P500RTV3 D52XW500RTV3
Capacidad × sensibilidad	100 × 0,005 lb 50 kg × 2 g	250 × 0,01 lb 125 kg × 5 g	500 lb × 0.02 lb 250 kg × 10 g	100 × 0,005 lb 50 kg × 2 g	250 × 0,01 lb 125 kg × 5 g	500 lb × 0.02 lb 250 kg × 10 g	1000 × 0.05 lb 500 kg × 20 g	250 × 0,01 lb 125 kg × 5 g	500 lb × 0.02 lb 250 kg × 10 g	1000 × 0.05 lb 500 kg × 20 g
Resolución máxima de pantalla	1: 25 000									
Capacidad × sensibilidad, certificada	100 × 0,02 lb 50 kg × 10 g	250 × 0,05 lb 125 kg × 20 g	500 × 0,1 lb 250 kg × 50 g	100 × 0,02 lb 50 kg × 10 g	250 × 0,05 lb 125 kg × 20 g	500 × 0,1 lb 250 kg × 50 g	1000 × 0,2 lb 500 kg × 100 g	250 × 0,05 lb 125 kg × 20 g	500 × 0,1 lb 250 kg × 50 g	1000 × 0,2 lb 500 kg × 100 g
APW (g) Mín.	0,1	0,25	0,5	0,1	0,25	0,5	1	0,25	0,5	1
Resolución de recuento interna	1:500,000									
Linealidad/ Repetibilidad	±2d									
Indicador	Modelos D52P: Modelos del indicador de ABS TD52P/ D52XW: Indicador de acero inoxidable TD52XW									
Columna	Acero con recubrimiento de polvo de 27,7 pulg / 704 mm			Acero con recubrimiento de polvo de 39,5 pulg / 1004 mm						
Construcción de la base	Plataforma de pesaje extraíble de acero inoxidable, construcción de base de acero con recubrimiento de polvo, celda de carga de aluminio sellada con silicona contra la humedad									
Capacidad de sobrecarga	Capacidad máxima de 150 %									
Tiempo de estabilización	Dentro de 1 segundo									
Temperatura de operación	-10 °C a 40 °C									
Dimensiones de la báscula D52P (B x A x C x D x E x F)	18 × 24 × 5,1 × 3,5 × 35,6 × 30,5 pulg 457 × 610 × 130 × 90 × 903 × 775 mm			24 × 24 × 5,1 × 3,5 × 47,4 × 30,4 pulg 610 × 610 × 130 × 90 × 1203 × 773 mm				23,6 × 31,5 × 5,2 × 3,5 × 47,4 × 37,9 pulg 600 × 800 × 132 × 90 × 1203 × 963 mm		
Dimensiones de la báscula D52XW (B x A x C x D x E x F)	18 × 24 × 5,1 × 3,5 × 36,8 × 30,5 pulg 457 × 610 × 130 × 90 × 934 × 775 mm			24 × 24 × 5,1 × 3,5 × 48,6 × 30,4 pulg 610 × 610 × 130 × 90 × 1234 × 773 mm				23,6 × 31,5 × 5,2 × 3,5 × 48,6 × 37,9 pulg 600 × 800 × 132 × 90 × 1234 × 963 mm		
Dimensiones del empaque Medidas (L × A × Al)	39,1 × 26,8 × 9,25 pulg 994 × 680 × 235 mm			45,9 × 30,7 × 9,25 pulg 1165 × 780 × 235 mm						
Peso Neto	D52P: 59,5 lb / 27 kg / D52XW: 61,7 lb / 28 kg			D52P: 86 lb / 39 kg / D52XW: 88,2 lb / 40 kg				D52P: 103,6 lb / 47 kg / D52XW: 105,8 lb / 48 kg		
Peso con empaque	D52P: 66,1 lb / 30 kg / D52XW: 68,3 lb / 31 kg			D52P: 92,6 lb / 42 kg / D52XW: 94,8 lb / 43 kg				D52P: 112,4 lb / 51 kg / D52XW: 114,6 lb / 52 kg		

Básculas compactas estándar Defender® 5000

Modos de aplicación

Pesaje: Determine el peso de los elementos en la unidad de medida seleccionada.

Conteo de piezas: Realice un conteo de muestras de peso uniforme. El software avanzado de optimización automática recalcula el peso medio por pieza a medida que aumenta el peso general.

Chequeo de peso/Cuentapiezas: Compare el peso/conteo de una muestra con los límites objetivos. Conecte con E/S discretas y kit de torre de iluminación para las luces de control externas.

Pesaje porcentual: Mida el peso de una muestra que aparece como un porcentaje de un peso de referencia preestablecido.

Pesaje dinámico/animales y retención de indicación: Pese una carga inestable. La báscula toma un promedio de pesos durante un periodo de tiempo. La función de retención de indicación muestra manual o automáticamente el último peso estable en la pantalla.

Otras características estándar

Resolución configurable por el usuario de hasta 25 000d para aplicaciones generales y hasta 6250e para aplicaciones legales (según el modelo y unidad de medida), protección contra sobrecarga del 150 %, símbolos de chequeo de peso con funcionamiento seleccionable y ajustes de señal acústica, interruptor de bloqueo de menú, varios idiomas de funcionamiento seleccionables, ajustes de entorno y de impresión automática seleccionables, indicador de estabilidad, indicadores de sobrecarga y subcarga, ajustes de contraste seleccionables, visualización de autodimensión, apagado automático, tara, patas de goma ajustables antideslizantes, opción de kit de ruedas para básculas de hasta 300 kg.

Cumplimiento

- **Metrología:** Measurement Canada (Indicador: NoA AM-6093, Plataformas: NoA AM-6107); NTEP (Indicador: CC 18-065, Plataformas: CC 18-077), Clase III
- **Seguridad del producto:** CAN/CSA C22.2 61010-1; UL61010-1; IEC/EN 61010-1
- **Compatibilidad electromagnética:** FCC Parte 15 Clase B; Canadá ICES-003 Clase B; IEC/EN 61326-1 clase B, entornos básicos
- **Marcas de conformidad:** CE; CSA

Accesorios

Kit de batería, Li-ion, TD52	30424405
Host USB, TD52	30424406
Torre de luz, 3 colores, 243 mm, IP65 (requiere 30097591)	30424021
Kit de funda de protección, TD52P	30424022
Kit de funda de protección, TD52XW	30424023
Kit de funda de protección (10), TD52P	30469948
Kit de funda de protección (10), TD52XW	30469949
Kit de soporte de impresora, D52	30424025
Kit de soporte de pared, SST, TD52XW	30424026
Kit de soporte de pared, CS, TD52P	30424027
Cable de extensión LC, 9 metros, D52[1]	30424409
Casquillo con ferrita M16, hasta TD52	30379716
Tarjeta Micro SD, 8G	30303533
Kit de salida analógica, TD52[3]	30424403
Segundo kit RS232/RS485/USB, TD52[3]	30424404
E/S con relé (2 entradas/4 salidas)[3]	30097591
Kit Ethernet, D52[2]	30429666
Kit de ruedas, serie Defender (para bases de hasta 300 kg)[1]	30372146
Impresora de impacto SF40A	30064203
Impresora térmica STP-103	80251992

[1] No se puede utilizar para aplicaciones legales para el comercio [2] Solo se puede utilizar una de ellas al mismo tiempo [3] Solo se puede utilizar una de ellas al mismo tiempo

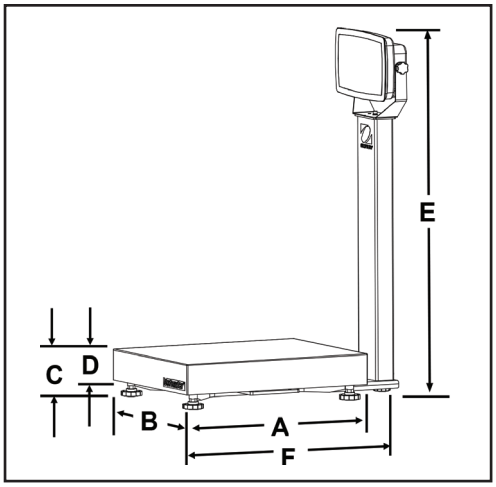

OHAUS LATINOAMÉRICA
Ohaus de México, S.A. de C.V.
Managua No. 697-404,
Col. Lindavista, C.P.
07300 México, D.F.

Correo electrónico:
ohausmex@ohaus.com
Tels.: +(52 55) 5752-5746 ext. 102
Fax: +(52 55) 5586-4905 ext. 107 & 108

www.ohaus.com

El sistema de gestión que rige la fabricación de este producto está certificado por la norma ISO 9001:2015.

80775478_ 20181005 © Copyright OHAUS Corporation